רשימת מסגרות

הערות לרשימות :

1 יש לקרא סט רשימות זה יחד עם הסט המלא של תכניות האדריכלות הכולל תכניות חתכים חזיתות פרטים ומפרטים
2 כל הפריטים יבנו לפי חוק התכנון והבניה ות"י
3 אין להתחיל בשום פעולת ביצוע ללא קבלת כל האישורים המתאימים מהרשויות הרלוונטיות
4 המבצע אחראי לבדיקת סט התשריטים ולהתאמתן בשטח.על המבצע לבקר את כל המידות ועל כל טעות ו/או אי התאמה עליו להודיע מיד למתכנן להבהרה או לקבלת פתרון אופטימלי
5 אביזרים נילוים כגון צירים מנגנונים חשמליים מנגנונים הידראולים ו/או פריטים אחרים יותאמו לגודל ומשקל הפריט וליעודו בהתאם להוראות היצרן
6 בכל מקום שיש זכוכית עובי הזכוכית יהיה עפ"י ת"י המתאים.
7 בכל מקום שהפריט משולב בחיפוי אבן אין לבצע בשום אופן את המשקופים העיוורים לפני תחילת עבודות האבן וסימון גבה שורות האבן אך מאידך כן יבוצע איטום ביריעות E.P.D.M. לפני ביצוע גליפים וספי אבן.
8 בכל העבודות המשולבות בקירות גבס קבלן האלומניום ידאג לחיזוקים מתאימים בפתחים בתאום עם קבלן הגבס.
9 שום פריט לא יהיה לביצוע ללא חתימת המתכנן ו/או היועץ הרשומים בו.
10 לכל הפריטים אפשר להביא ש"ע לאישור האדריכל.

מס	השינוי	תאריך

תפוצה	
תפקיד TITLE	
תאריך DATE	

☐ FOR CONS. לביצוע ☐ FOR BID למכרז ☒ FOR REVIEW לעיון

אילן צבי אדריכל
ILAN ZVI ARCHITECT
רח' טשרניחובסקי 37 חיפה, 34366
טל. 04-8344038 פקס. fax. 04-8344057
מספר גליון: M40
מספר פרויקט: 464
תאריך/מהדורה 09-07-2024

פריט מסגרות
חלון הדף מוסדי

יחידה מס' מ 1
מס' פרויקט 464

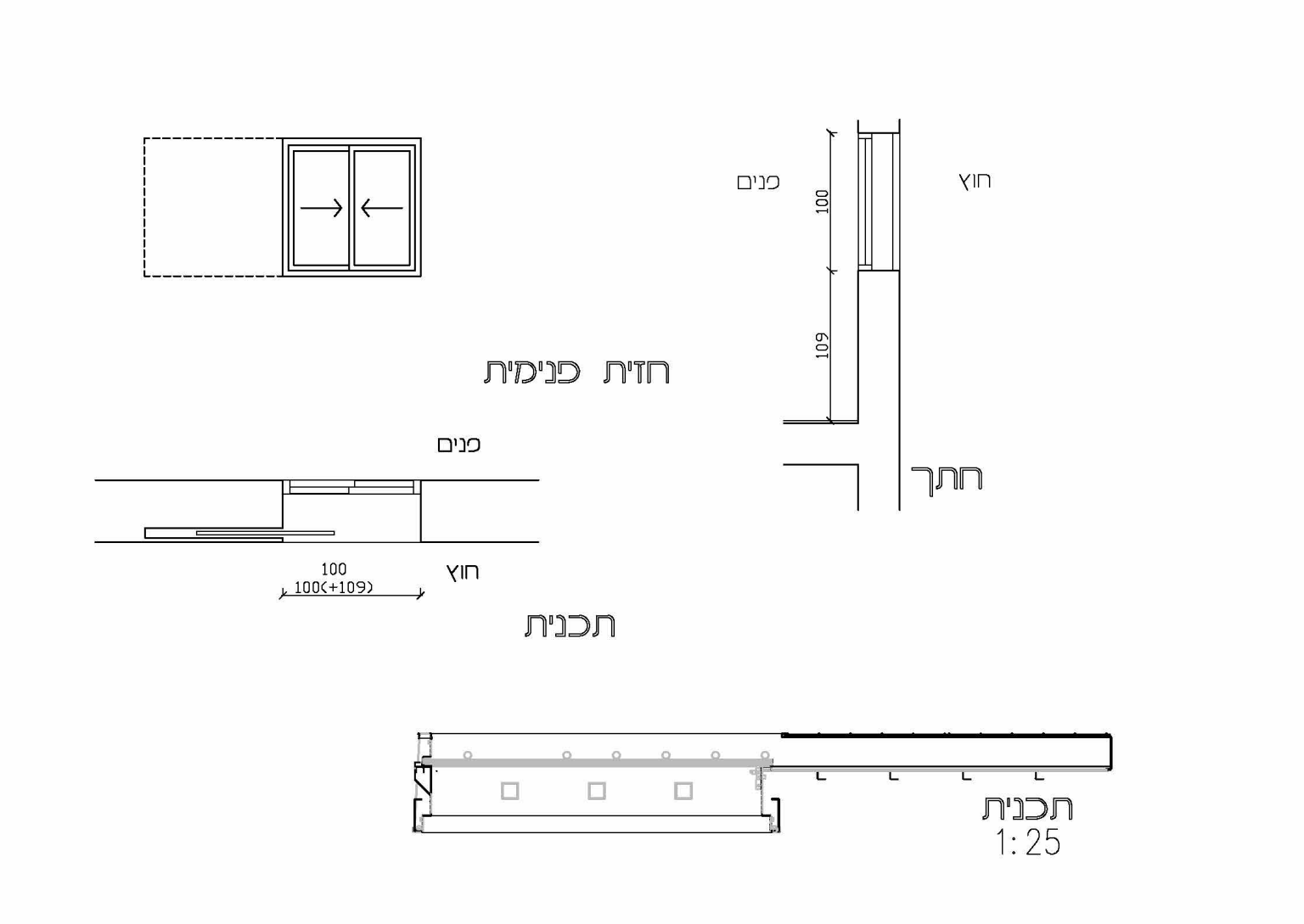
פנים
חוץ
100
109
חזית פנימית
חתך
פנים
100
100(+109)
חוץ
תכנית
תכנית
1:25

כמות	8	מידות	100/100 (+109)	מיקום	ממ"מ

	תאור	חלון ממ"מ "דור חדש" הכולל חלון הזזה מאלומיניום וחלון הדף מפלדה. חלון ההדף נגרר לתוך כיס המשקוף מותאם לעובי הקיר כנפיים מפלדה בעובי 24 מ"מ לפי ת"י 4422 כולל רשת נגד יתושים
פרזול	צירים	
	מנעול	
	ידית	
	שונות	
	זכוכית	
	גמר	גוון לבחירת האדריכל ממניפת RAL
	פרט בגליון	
	הערות	

אילן צבי אדריכל ILAN ZVI ARCHITECT
רח' טשרניחובסקי 37 חיפה, 3570902
טל. 04-8344038 פקס. fax. 04-8344057
למכרז
ק.מ. 1:50
תאריך\מהדורה 1 26.06.24
גליון מספר **40-M1**

פריט מסגרות
דלת הדף מוסדית

יחידה מס' מ 2
מס' פרויקט 464

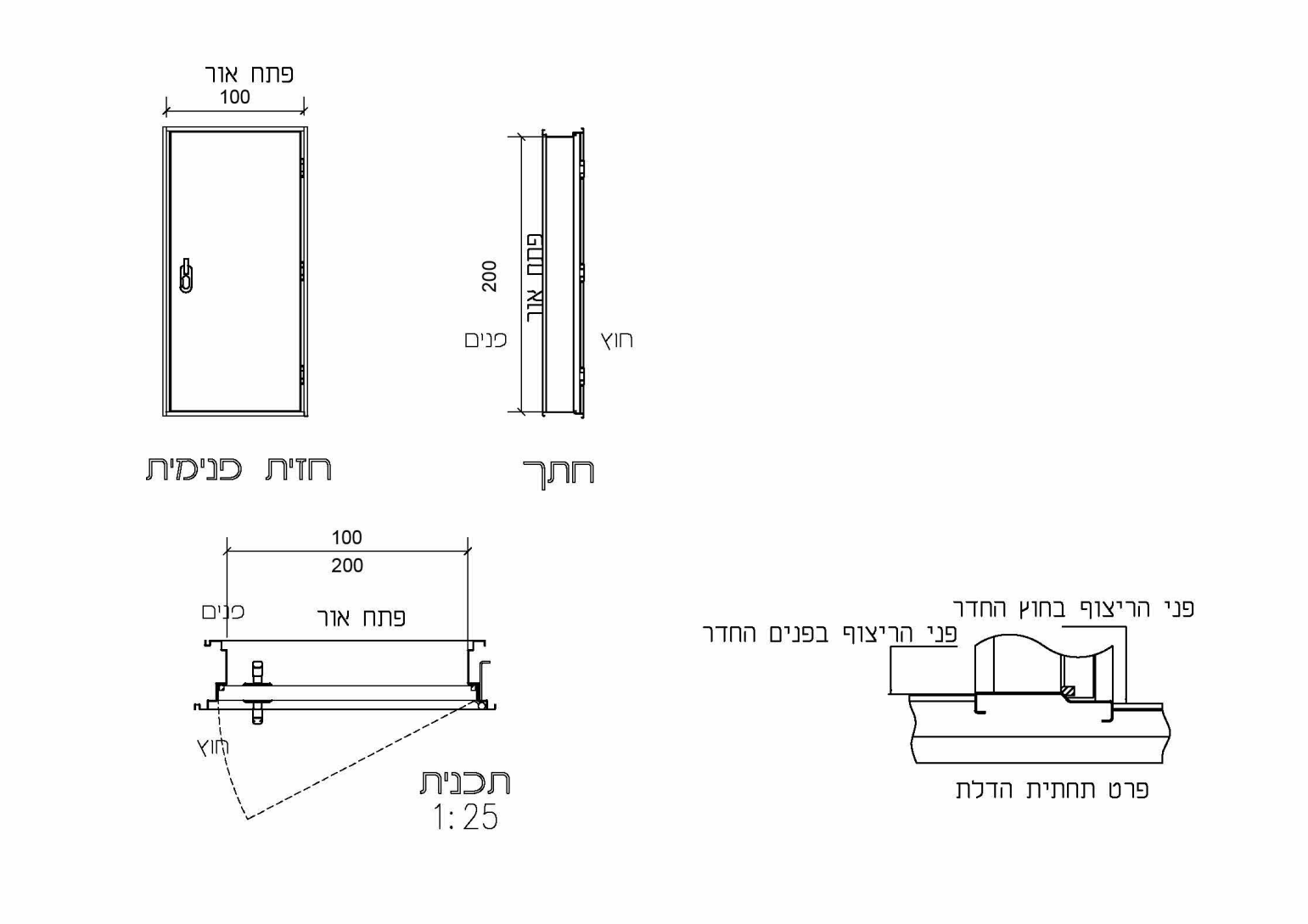
פתח אור
100
200
פתח אור
פנים
חוץ
חזית פנימית
חתך
100
200
פנים
פתח אור
חוץ
תכנית
1:25
פני הריצוף בחוץ החדר
פני הריצוף בפנים החדר
פרט תחתית הדלת

כמות	2	מידות	100/200	מיקום	מרחב מוגן

	תאור	דלת הדף מוסדית, כנף פתיחה צירית במידות כלליות 100/200 ס"מ. לפי דרישות ת"י 4422
פרזול	צירים	לפי תקן פקע"ר
	מנעול	לפי תקן פקע"ר
	ידית	לפי תקן פקע"ר
	שונות	
	זכוכית	
	גמר	גוון לבחירת האדריכל ממניפת RAL
	פרט בגליון	
	הערות	מיקום וכיווני פתיחה לפי תכנית דלת נגרות פריט נ-11

אילן צבי אדריכל ILAN ZVI ARCHITECT
רח' טשרניחובסקי 37 חיפה, 3570902
טל. 04-8344038 פקס. fax. 04-8344057
למכרז
ק.מ. 1:50
תאריך\מהדורה 1 26.06.24
גליון מספר **40-M2**

פריט מסגרות
צינור איוורור 8" בממ"מ

יחידה מס' מ 3
מס' פרויקט 464

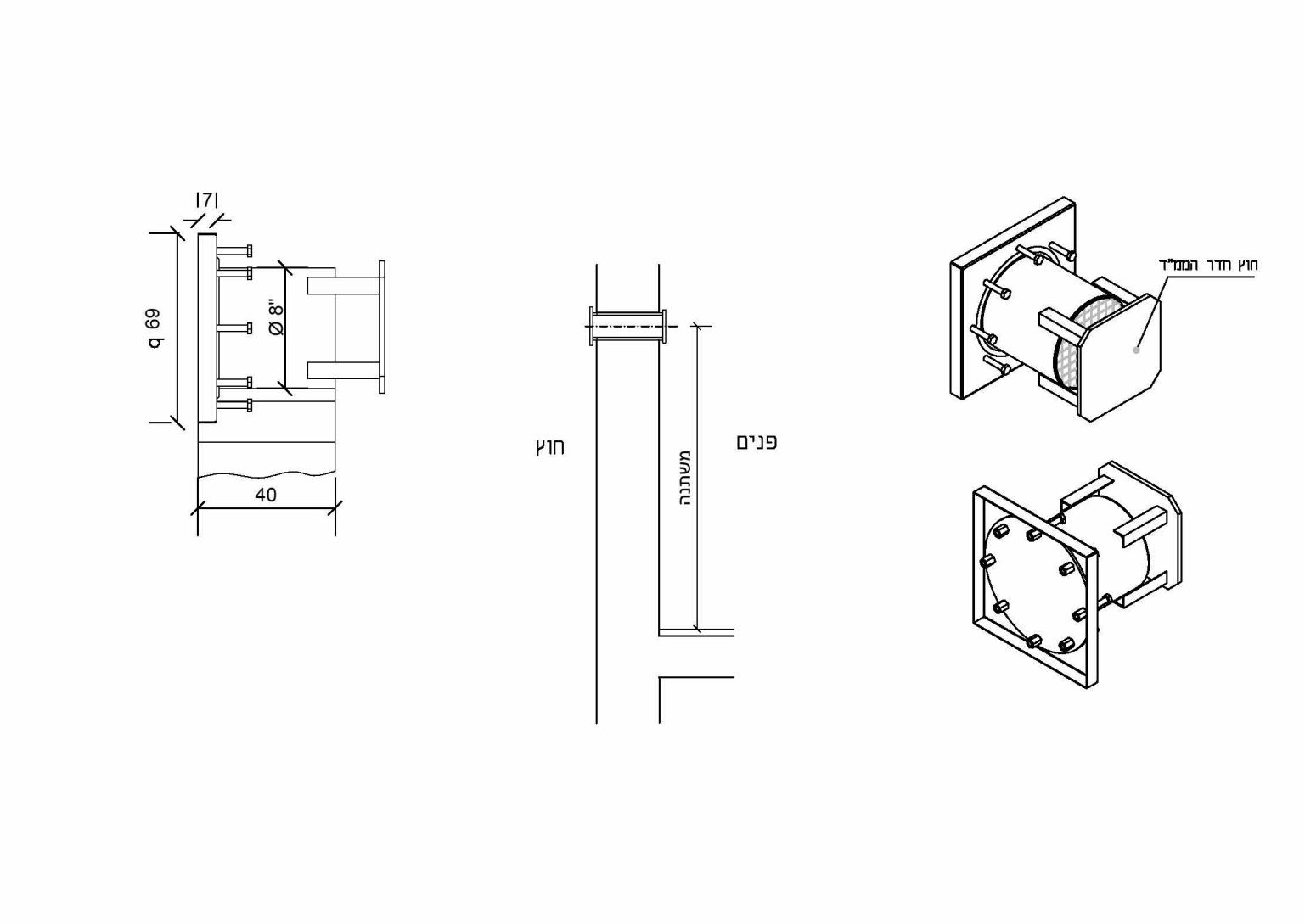
7
69 q
Ø 8"
40
חוץ
משתנה
פנים
חוץ חדר הממ"ד

כמות	12	מידות	8"	מיקום	ממ"מ

	תאור	הצינור מותאם לעובי הקיר (חוץ או פנים) גובה הצינור מפני ריצוף הממ"מ משתנה יש לבצע עפ"י תכנית ממ"מ 1:50 באישור הג"א
פרזול	צירים	
	מנעול	
	ידית	
	שונות	
	זכוכית	
	גמר	גוון לבחירת האדריכל ממניפת RAL
	פרט בגליון	ראה פרטים בגליון הפרטים
	הערות	הכל לפי תקן הג"א, ראה תכנית פירוט ממ"מ

אילן צבי אדריכל ILAN ZVI ARCHITECT
רח' טשרניחובסקי 37 חיפה, 3570902
טל. 04-8344038 פקס. fax. 04-8344057
למכרז
ק.מ. 1:50
תאריך\מהדורה 1 26.06.24
גליון מספר **40-M3**

פריט מסגרות
צינור 4" למעבר צנרת בממ"מ

יחידה מס' מ 4
מס' פרויקט 464

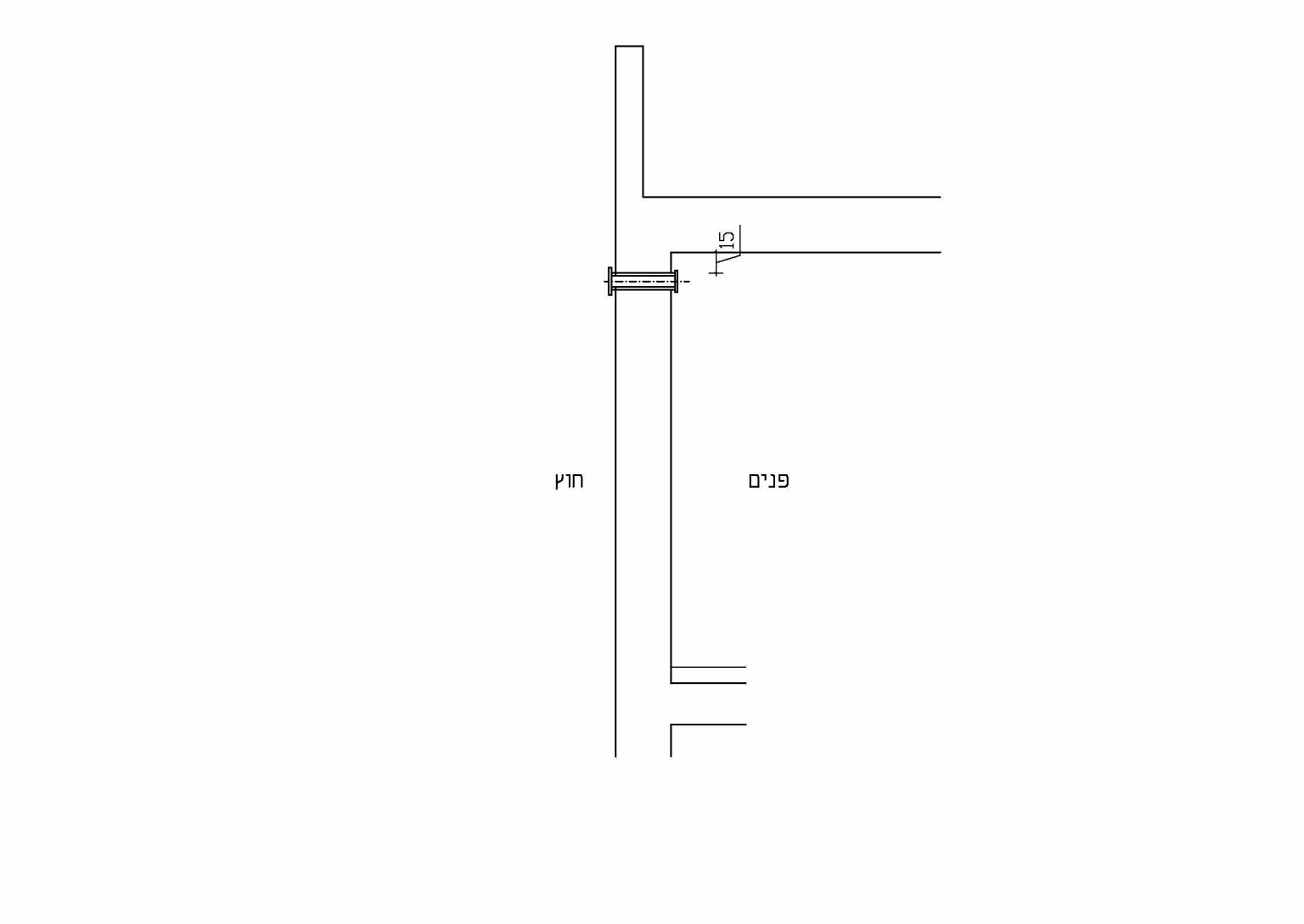

כמות	6	מידות	4"	מיקום	ממ"מ

	תאור	הצינור מותאם לעובי הקיר (חוץ או פנים) הצינור בגובה משתנה מפני ריצוף הממ"מ מעל התקרה המונמכת. עפ"י תכנית ממ,מ 1:50 באישור הג"א
פרזול	צירים	
	מנעול	
	ידית	
	שונות	
	זכוכית	
	גמר	גוון לבחירת האדריכל ממניפת RAL
	פרט בגליון	ראה פרטים בגליון הפרטים
	הערות	הכל לפי תקן הג"א, ראה תכנית פירוט ממ"מ

אילן צבי אדריכל ILAN ZVI ARCHITECT
רח' טשרניחובסקי 37 חיפה, 3570902
טל. 04-8344038 פקס. fax. 04-8344057
למכרז
ק.מ. 1:50
תאריך\מהדורה 1 26.06.24
גליון מספר **40-M4**

פריט מסגרות
מעקות שירותי נכים

יחידה מס' מ 5
מס' פרויקט 464

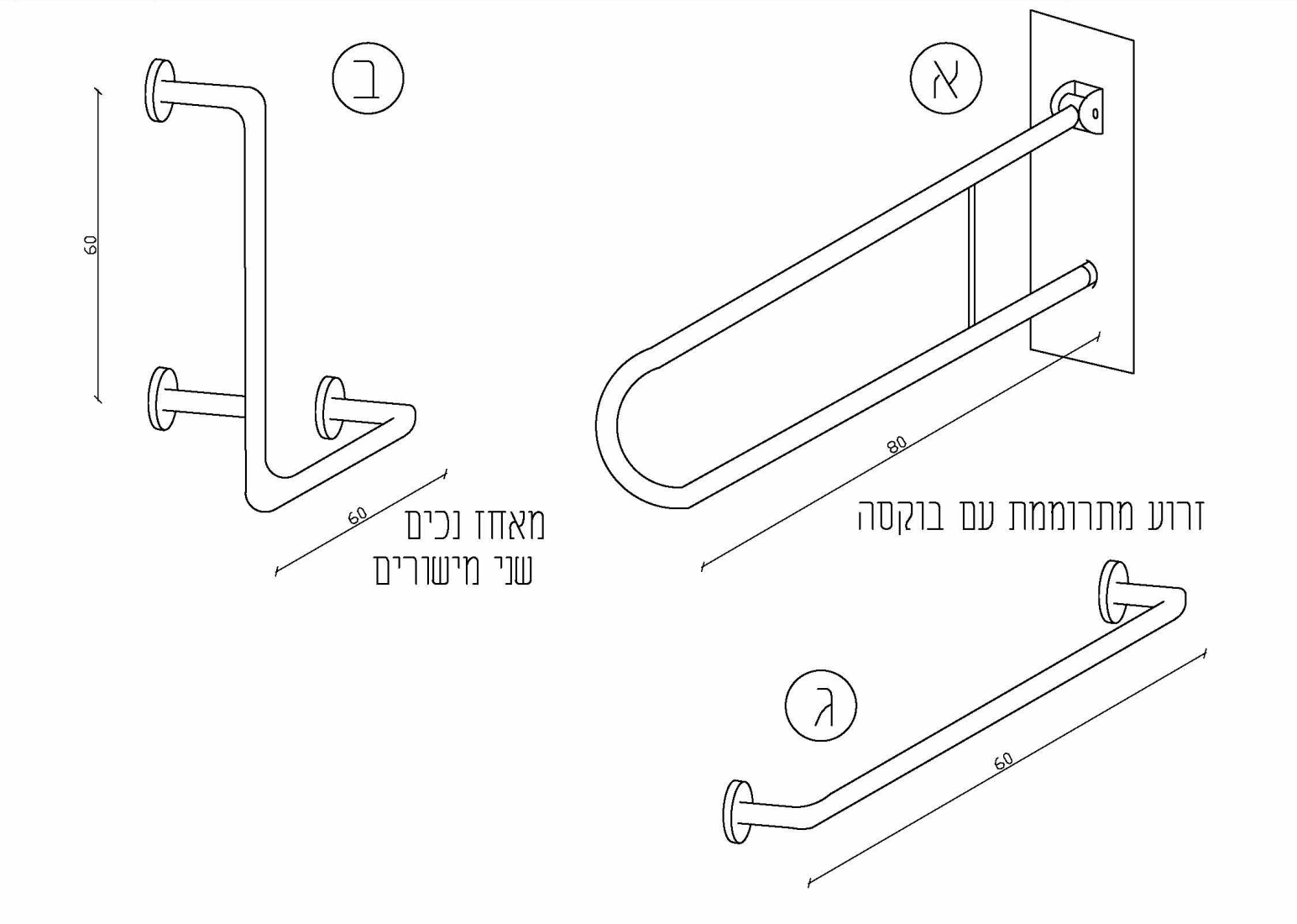
ב
60
60
מאחז נכים
שני מישורים
א
80
זרוע מתרוממת עם בוקסה
ג
60

כמות	2	מידות	עפ"י שרטוט	מיקום	שרותי נכים

	תאור	מאחז נכים שני מישורים, משווק ע"י 'עמישי'או ש"ע זרוע מתרוממת עם בוקסה, משווק ע"י 'עמישי'או ש"ע מאחז נכים ישר לדלת, משווק ע"י 'עמישי'או ש"ע
פרזול	צירים	עפ"י מפרט יצרן
	מנעול	
	ידית	
	שונות	
	זכוכית	
	גמר	פלסטק יצוק לבן
	פרט בגליון	
	הערות	כל האביזרים יהיו עפ"י תקן

אילן צבי אדריכל ILAN ZVI ARCHITECT
רח' טשרניחובסקי 37 חיפה, 3570902
טל. 04-8344038 פקס. fax. 04-8344057
למכרז
ק.מ. 1:50
תאריך\מהדורה 1 26.06.24
גליון מספר **40-M5**

פריט מסגרות
מאחז יד מחובר לקיר

יחידה מס' מ 6
מס' פרויקט 464

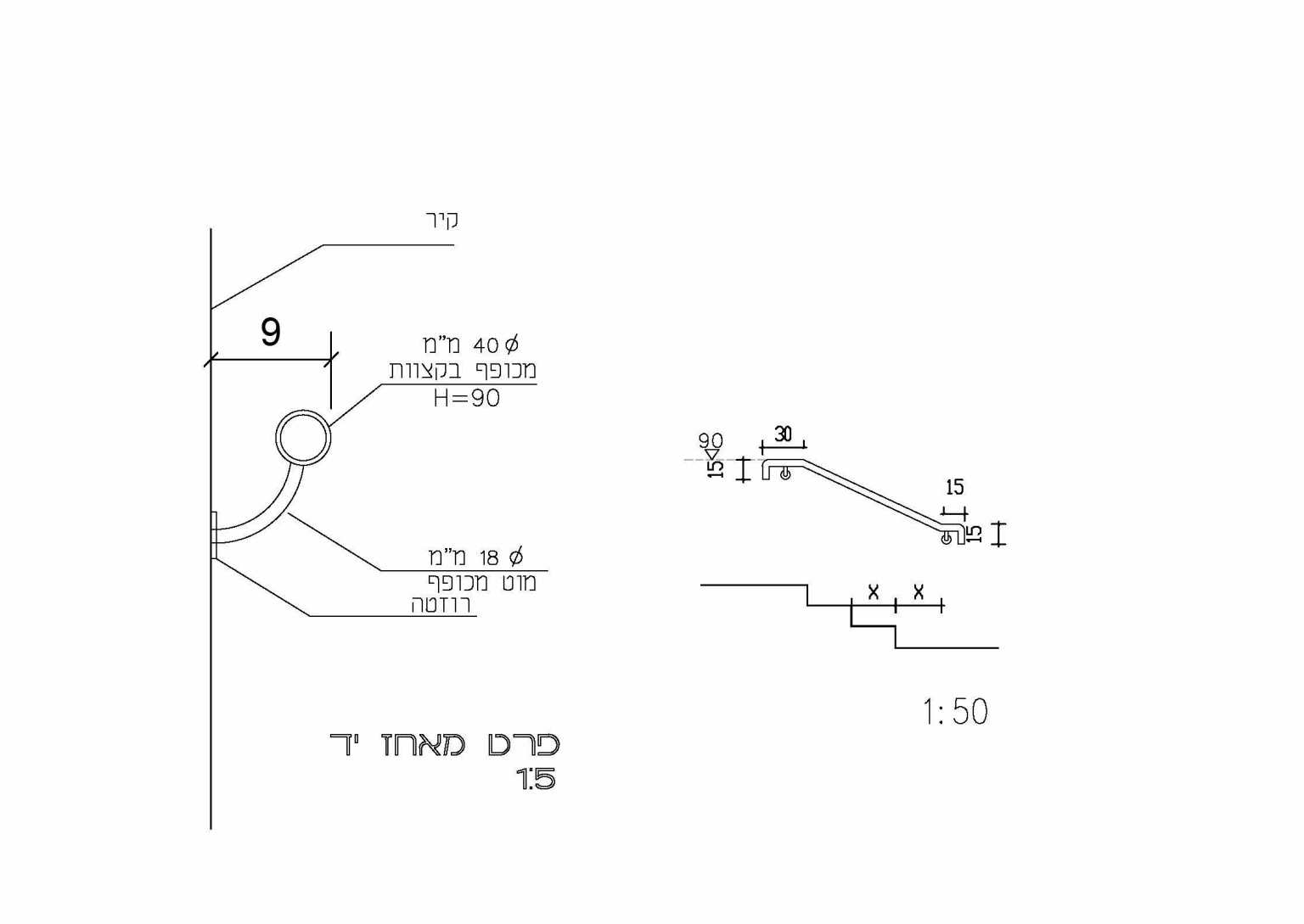
קיר
9
Ø 40 מ"מ
מכופף בקצוות
H=90
Ø 18 מ"מ
מוט מכופף
רוזטה
פרט מאחז יד
1:5
90
15
30
15
15
X
X
1:50

כמות	10.50 m	מידות	צינור קוטר 4"	מיקום	מדרגות פנים

	תאור	מאחז יד מצינור פלדה בקוטר 40 מ"מ מחובר לקירות ועם כיסוי של רוזטות עגולות לכיסוי החיבור בראש מאחז היד לכיוון הירידה במאחז הימני יש להוסיף שילוט הכוונה ואזהרה עם ציון הקומה בכתב בולט וכתב ברייל בגוון ניגודי לגוון המעקה
פרזול	צירים	
	מנעול	
	ידית	
	שונות	
	זכוכית	
	גמר	מגולוון וצבוע בתנור, גוון לבחירת האדריכל ממניפת RAL
	פרט בגליון	
	הערות	יש לתאם מידות בשטח לפני הביצוע

אילן צבי אדריכל ILAN ZVI ARCHITECT
רח' טשרניחובסקי 37 חיפה, 3570902
טל. 04-8344038 פקס. fax. 04-8344057
למכרז
ק.מ. 1:50
תאריך\מהדורה 1 26.06.24
גליון מספר **40-M6**

פריט מסגרות
מעקה בטיחות משופע עם מאחז יד

יחידה מס' מ 7
מס' פרויקט 464

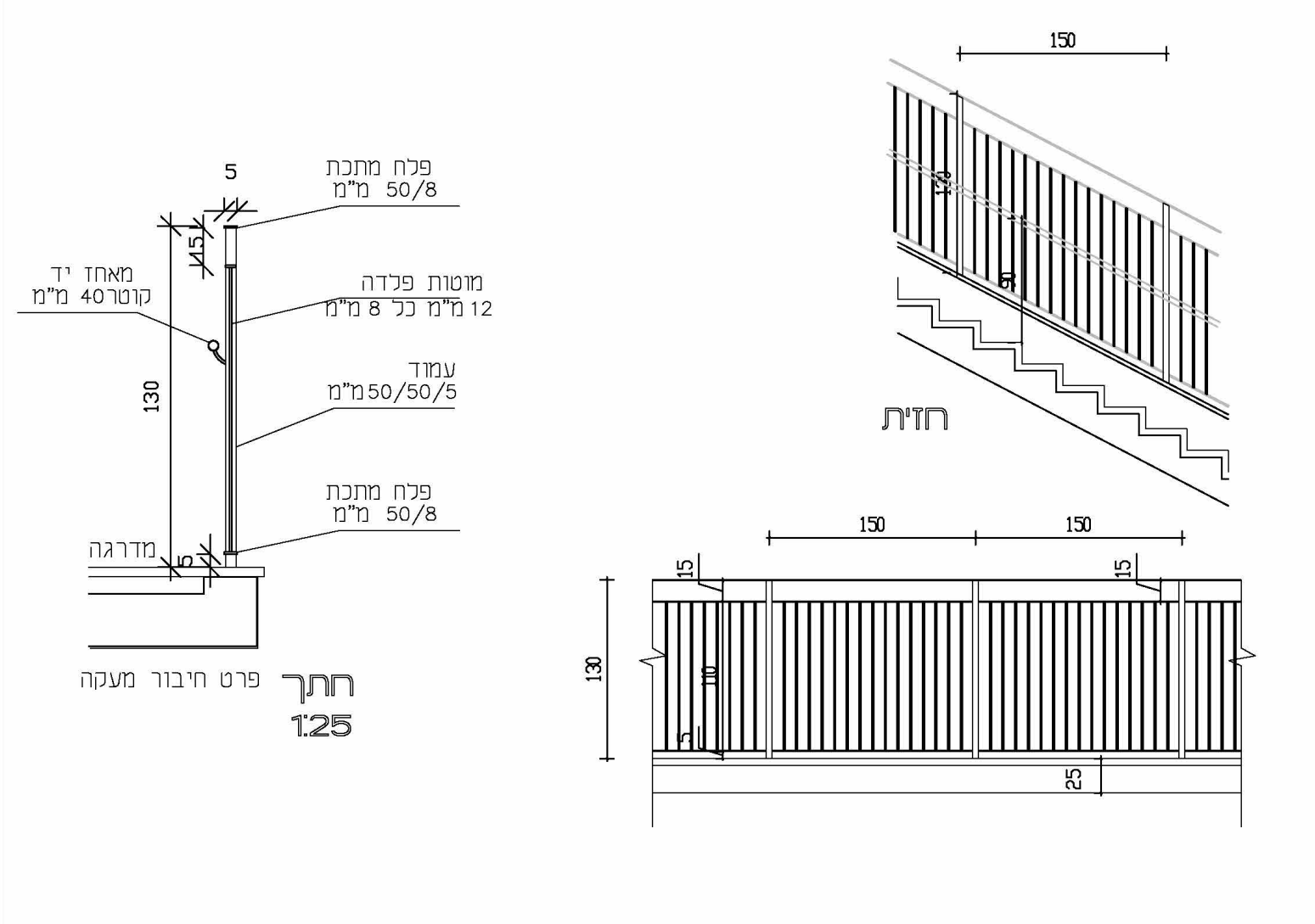
5
פלח מתכת
50/8 מ"מ
15
מאחז יד
קוטר40 מ"מ
מוטות פלדה
12 מ"מ כל 8 מ"מ
130
עמוד
50/50/5מ"מ
פלח מתכת
50/8 מ"מ
מדרגה
5
פרט חיבור מעקה
חתך
1:25
150
120
90
חזית
150
150
15
15
130
110
5
25

כמות	5.50 m	מידות	לפי שרטוט	מיקום	מדרגות פנים

	תאור	מעקה בטיחות משופע בגובה 130 ס"מ מפני הקורה עמודונים 40/40/3 מ"מ, מסגרת מפלחים 50/8 מ"מ ומוטות אנכיים של 12 מ"מ כל 8 מ"מ משולב עם מאחז יד עגול בקוטר 40 מ"מ מרותך לעמודונים בגובה 90 ס"מ מקצה שלח המדרגות
פרזול	צירים	
	מנעול	
	ידית	
	שונות	
	זכוכית	
	גמר	מגולוון וצבוע בתנור, גוון לבחירת האדריכל ממניפת RAL
	פרט בגליון	
	הערות	יש לתאם מידות בשטח לפני הביצוע

אילן צבי אדריכל ILAN ZVI ARCHITECT
רח' טשרניחובסקי 37 חיפה, 3570902
טל. 04-8344038 פקס. fax. 04-8344057
למכרז
ק.מ. 1:50
תאריך\מהדורה 1 26.06.24
גליון מספר **40-M7**